NERI

Luogo del progetto:	Reference di progetto: Q.tà:
Nome del progetto:	Note:

Heka | Cestino | Ghisa + Acciaio | Doppio con dissuasore | Copertura | Posacenere

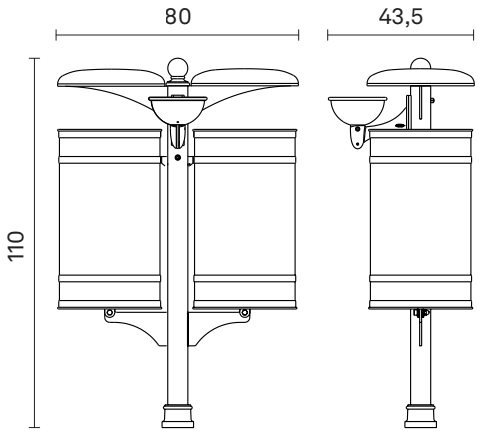

Informazioni / Guida all'ordine

Esempio**: HE22751012-N-MAC-AC074-Q070044110-CN0**

Materiale	Capacità	Dimensioni	Finitura
MAC Acciaio	**AC074** 74 L	**Q070044110** L 700 - W 435 - H 1100 mm	**CN0** Grigio [Neri] TXT

Codice: **HE22751012 - N** - _ _ _ - _ _ _ _ _ _ - _ _ _ _ _ _ _ _ _ _ _ _ - _ _ _

Proprietà Neri S.p.A. - Ogni riproduzione ed utilizzo per fini propri non è consentita.
Neri si riserva il diritto di apportare modifiche ai propri prodotti e alla documentazione senza preavviso.

Heka | Cestino | Ghisa + Acciaio | Doppio con dissuasore | Copertura | Posacenere

CARATTERISTICHE MECCANICHE

Materiale	Acciaio
Capacità	74 L
Peso	27,8 kg
Finitura	Grigio [Neri] TXT

AVVERTENZE

Protezione delle superfici: consultare le specifiche descrizioni sui cicli di verniciatura dei materiali.

Proprietà Neri S.p.A. - Ogni riproduzione ed utilizzo per fini propri non è consentita.
Neri si riserva il diritto di apportare modifiche ai propri prodotti e alla documentazione senza preavviso.