NERI

Emplacement du projet :	Référence du projet : Qté :
Nom du projet :	Notes :

Pictor | Corbeille à papier | Acier | 120 L | Avec couvercle + cendrier

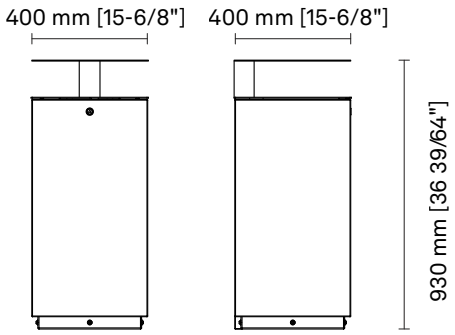

Informations / Guide de commande

Exemple **: LBPIC05-N-MAC-AC120-Q040040080-CN0**

Matériau	Capacité	Dimensions	Finition
MAC Acier	**AC120** 120 L	**Q040040080** L 400 - W 400 - H 800 mm	**CN0** Gris [Neri] Texturé

Code généré : **LBPIC05 - N** - _ _ _ - _ _ _ _ _ - _ _ _ _ _ _ _ _ _ _ - _ _ _

Propriété de Neri S.p.A. - Toute reproduction ou utilisation non autorisée est interdite.
Neri se réserve le droit d'apporter des modifications à ses produits et à sa documentation sans préavis.

Pictor | Corbeille à papier | Acier | 120 L | Avec couvercle + cendrier

Corbeille à déchets avec base carrée en acier inoxydable peint.
Réducteur à fermeture par charnière via serrure.
Support de sac intérieur en acier inoxydable avec charnière et élastique pour en faciliter la fixation et le retrait.

CARACTÉRISTIQUES MECHANIQUE

Matériau	Acier
Capacité	120 L
Poids	29 kg
Finition	Gris [Neri] Texturé

AVERTISSEMENTS

Protection des surfaces : consulter les descriptions spécifiques sur les cycles de peinture des matériaux.

Propriété de Neri S.p.A. - Toute reproduction ou utilisation non autorisée est interdite.
Neri se réserve le droit d'apporter des modifications à ses produits et à sa documentation sans préavis.