NERI

Projektstandort:		Projektreferenz:	Menge:
Projektname:		Hinweise:	

Heka | Abfalleimer | Gusseisen + Stahl | Doppelt mit Poller | Abdeckung | Aschenbecher

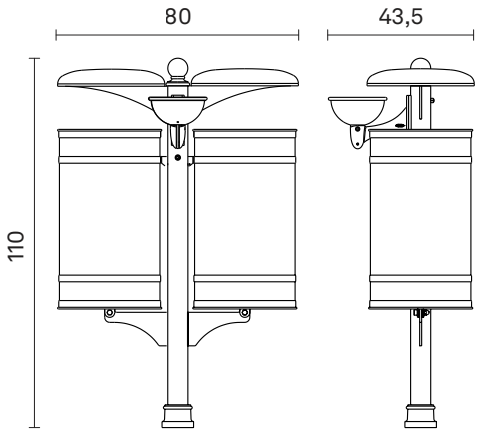

Bestellinformationen / Bestellleitfaden

Beispiel**: HE22751012-N-MAC-AC074-Q070044110-CN0**

Material	Kapazität	Abmessungen	Finish
MAC Stahl	**AC074** 74 L	**Q070044110** L 700 - W 435 - H 1100 mm	**CN0** Grau [Neri] Strukturiert

Generierter Code: **HE22751012 - N** - _ _ _ - _ _ _ _ _ - _ _ _ _ _ _ _ _ _ _ - _ _ _

Eigentum der Neri S.p.A. - Die Vervielfältigung und Nutzung zu nicht autorisierten Zwecken ist untersagt.
Neri behält sich das Recht vor, Produkte und Dokumentation ohne vorherige Ankündigung zu ändern.

Heka | Abfalleimer | Gusseisen + Stahl | Doppelt mit Poller | Abdeckung | Aschenbecher

MECHANISCHE EIGENSCHAFTEN

Material	Stahl
Kapazität	74 L
Gewicht	27,8 kg
Finish	Grau [Neri] Strukturiert

WARNHINWEISE

Oberflächenschutz: Beachten Sie die spezifischen Beschreibungen zu den Lackierzyklen der Materialien.

Eigentum der Neri S.p.A. - Die Vervielfältigung und Nutzung zu nicht autorisierten Zwecken ist untersagt.
Neri behält sich das Recht vor, Produkte und Dokumentation ohne vorherige Ankündigung zu ändern.