NERI

Luogo del progetto:	Reference di progetto: Q.tà:
Nome del progetto:	Note:

Kuma | Panchina | Ghisa + Iroko | L 1800 mm

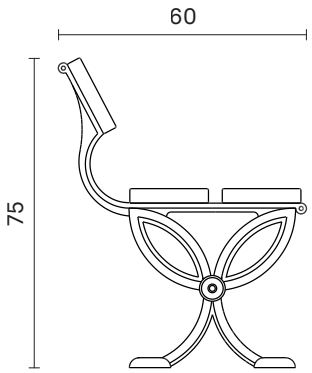

Informazioni / Guida all'ordine

Esempio**: KU2170002-N-MGS-ASC-Q180060075-CN0**

Materiale	Schienale	Dimensioni	Finitura
MGS Ghisa	**ASC** Con schienale	**Q180060075** L 1800 - W 600 - H 750 mm	**CN0** Grigio [Neri] TXT

Codice: **KU2170002 - N** - _ _ _ - _ _ _ - _ _ _ _ _ _ _ _ _ _ - _ _ _

Proprietà Neri S.p.A. - Ogni riproduzione ed utilizzo per fini propri non è consentita.
Neri si riserva il diritto di apportare modifiche ai propri prodotti e alla documentazione senza preavviso.

Kuma | Panchina | Ghisa + Iroko | L 1800 mm

CARATTERISTICHE MECCANICHE

Materiale	Ghisa
Schienale	Con schienale
Peso	51,5 kg
Finitura	Grigio [Neri] TXT

AVVERTENZE

Protezione delle superfici: consultare le specifiche descrizioni sui cicli di verniciatura dei materiali.

Proprietà Neri S.p.A. - Ogni riproduzione ed utilizzo per fini propri non è consentita.
Neri si riserva il diritto di apportare modifiche ai propri prodotti e alla documentazione senza preavviso.