NERI

Luogo del progetto:		Reference di progetto:	Q.tà:
Nome del progetto:		Note:	

Pictor | Cestino | Acciaio | 120 L | Con coperchio + posacenere

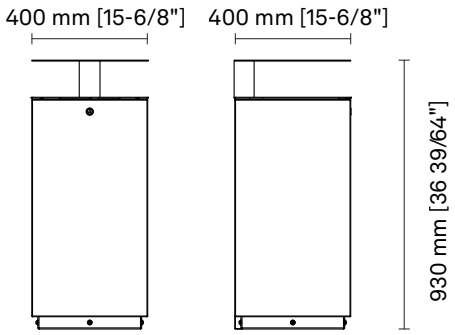

Informazioni / Guida all'ordine

Esempio**: LBPIC05-N-MAC-AC120-Q040040080-CN0**

Materiale	Capacità	Dimensioni	Finitura
MAC Acciaio	**AC120** 120 L	**Q040040080** L 400 - W 400 - H 800 mm	**CN0** Grigio [Neri] TXT

Codice: **LBPIC05 - N** - _ _ _ - _ _ _ _ _ - _ _ _ _ _ _ _ _ _ _ _ - _ _ _

Proprietà Neri S.p.A. - Ogni riproduzione ed utilizzo per fini propri non è consentita.
Neri si riserva il diritto di apportare modifiche ai propri prodotti e alla documentazione senza preavviso.

Pictor | Cestino | Acciaio | 120 L | Con coperchio + posacenere

Cestino portarifiuti a base quadrata in acciaio inox verniciato.
Riduttore a chiusura con apertura a cerniera tramite serratura.
Ferma sacco interno in acciaio inox con cerniera ed elastico per agevolarne il fissaggio e la rimozione.

CARATTERISTICHE MECCANICHE

Materiale	Acciaio
Capacità	120 L
Peso	29 kg
Finitura	Grigio [Neri] TXT

AVVERTENZE

Protezione delle superfici: consultare le specifiche descrizioni sui cicli di verniciatura dei materiali.

Proprietà Neri S.p.A. - Ogni riproduzione ed utilizzo per fini propri non è consentita.
Neri si riserva il diritto di apportare modifiche ai propri prodotti e alla documentazione senza preavviso.