NERI

Projektstandort:	
Projektname:	

Projektreferenz:	Menge:
Hinweise:	

ALCOR | POLLER | GUSSEISEN | SPHÄROIDAL | FEST



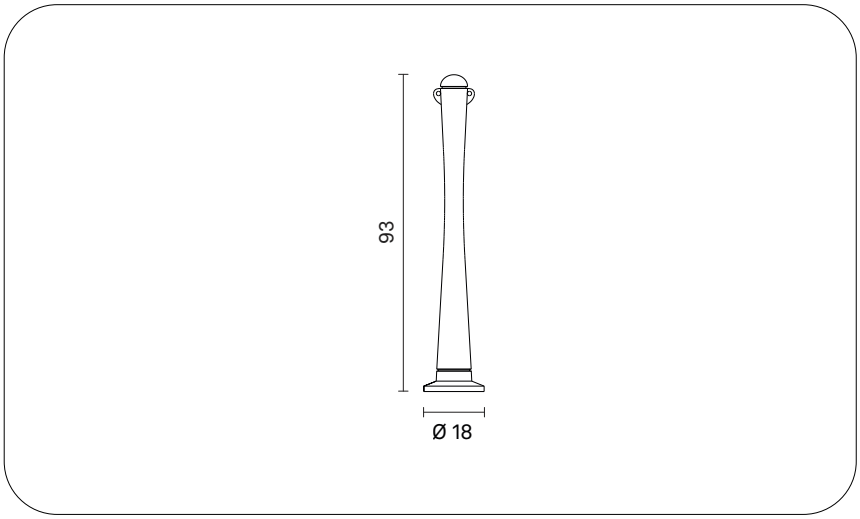

BESTELLINFORMATIONEN / BESTELLLEITFADEN

Beispiel**: AL29950000-N-BM-MGS-Q000018093-CN0**

BEFESTIGUNG AM BODEN	MATERIAL	ABMESSUNGEN	FINISH
BM Einmauerung	**MGS** Gusseisen	**Q000018093** ø 180 - H 930 mm	**CN0** Grau [Neri] Strukturiert
BF Mit Flansch			

Generierter Code: **AL29950000 - N** - _ _ - _ _ _ - _ _ _ _ _ _ _ _ _ _ _ - _ _ _

AUF ANFRAGE
Nicht-standardisierte Varianten und Konfigurationen auf Anfrage erhältlich. Bitte kontaktieren Sie Neri für weitere Informationen.

Eigentum der Neri S.p.A. - Die Vervielfältigung und Nutzung zu nicht autorisierten Zwecken ist untersagt.
Neri behält sich das Recht vor, Produkte und Dokumentation ohne vorherige Ankündigung zu ändern.

ALCOR | POLLER | GUSSEISEN | SPHÄROIDAL | FEST

MECHANISCHE EIGENSCHAFTEN

Material: Gusseisen
Gewicht: 25-26 kg
Finish: Grau [Neri] Strukturiert

WARNHINWEISE

Oberflächenschutz: Beachten Sie die spezifischen Beschreibungen zu den Lackierzyklen der Materialien.

Eigentum der Neri S.p.A. - Die Vervielfältigung und Nutzung zu nicht autorisierten Zwecken ist untersagt.
Neri behält sich das Recht vor, Produkte und Dokumentation ohne vorherige Ankündigung zu ändern.