NERI

Emplacement du projet :	Référence du projet : Qté :
Nom du projet :	Notes :

Heka | Corbeille à papier | Fonte + Acier | Simple avec borne | Cendrier

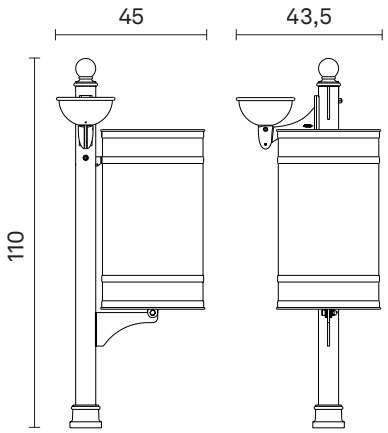

Informations / Guide de commande

Exemple **: HE22750002-N-MAC-AC037-Q045044110-CN0**

Matériau	Capacité	Dimensions	Finition
MAC Acier	**AC037** 37 L	**Q045044110** L 450 - W 435 - H 1100 mm	**CN0** Gris [Neri] Texturé

Code généré : **HE22750002 - N** - _ _ _ - _ _ _ _ _ - _ _ _ _ _ _ _ _ _ _ - _ _ _

Propriété de Neri S.p.A. - Toute reproduction ou utilisation non autorisée est interdite.
Neri se réserve le droit d'apporter des modifications à ses produits et à sa documentation sans préavis.

Heka | Corbeille à papier | Fonte + Acier | Simple avec borne | Cendrier

CARACTÉRISTIQUES MECHANIQUE

Matériau	Acier
Capacité	37 L
Poids	14,8 kg
Finition	Gris [Neri] Texturé

AVERTISSEMENTS

Protection des surfaces : consulter les descriptions spécifiques sur les cycles de peinture des matériaux.

Propriété de Neri S.p.A. - Toute reproduction ou utilisation non autorisée est interdite.
Neri se réserve le droit d'apporter des modifications à ses produits et à sa documentation sans préavis.