NERI

Ubicación del proyecto:	Referencia del proyecto: Cant.:
Nombre del proyecto:	Notas:

LANTERNA 2D | LUMINARIA | LANTERNA 2D

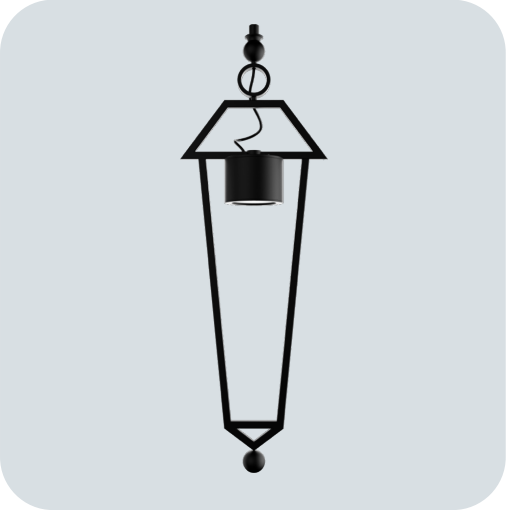

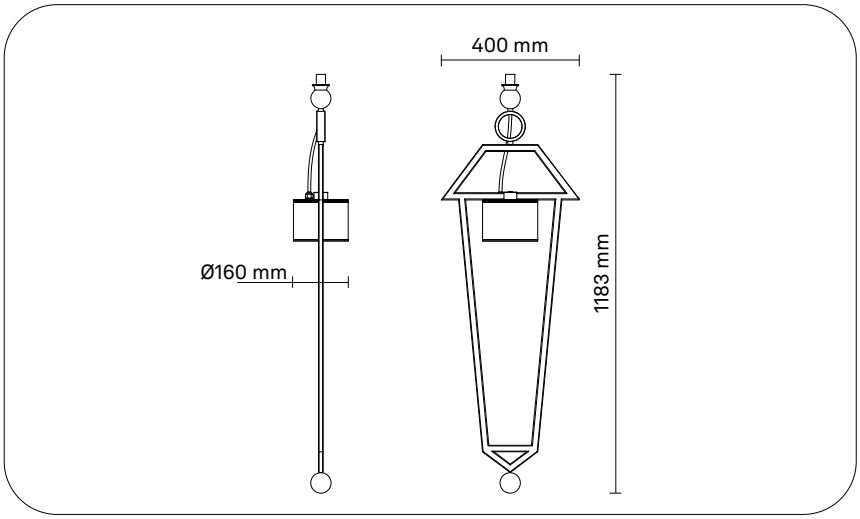

CE IP66 IK08 Classe II

INFORMACIÓN / GUÍA DE PEDIDO

Ejemplo**: LU2D01-N-D02-827-L045-SP-V1-F06-M2-CN0**

ÓPTICA	RA+K	FLUJO LUMINOSO	ACABADO DE LA PANTALLA	ALIMENTACIÓN	FUNCIÓN DEL DRIVER	CLASE ISO	ACABADO
D02 Type II	**827** Ra80 2700 K	**L045** 4500 lm	**SP** Prismático	**V1** 220V-240V	**F06** DALI+CLO	**M2** Clase II	**CN0** Gris [Neri] Texturizado

Código generado: **LU2D01 - N** - _ _ _ - _ _ _ - _ _ _ _ - _ _ - _ _ - _ _ _ - _ _ - _ _ _

BAJO PEDIDO
Variantes y configuraciones no estándar disponibles bajo pedido. Póngase en contacto con Neri para más información.

Propiedad de Neri S.p.A. - Se prohíbe la reproducción y el uso con fines no autorizados.
Neri se reserva el derecho de realizar modificaciones en sus productos y documentación sin previo aviso.

LANTERNA 2D | LUMINARIA | LANTERNA 2D

FUENTE DE LUZ

COB LED.

Clase de eficiencia energética: D
Corriente directa del LED: 691 mA
Potencia nominal: 34 W
Flujo nominal: 4500 lm
CCT nominal (Temperatura de color): 2700 K
Índice de rendimiento cromático (Ra): 80
Standard Deviation Colour Matching: ≤3

CARACTERÍSTICAS FOTOMÉTRICAS

Lente única de silicona.

Óptica: Type II
Eficiencia óptica: LOR = 100% ULOR = 0%
Cantidad de LED: 1
Ángulo de corte: Semi Cutoff C = 10° γ = 50°
Flujo luminoso: 4500 lm
Eficacia luminosa: 112 lm/W
Clase de intensidad luminosa: G*6
IPEA: Road A4+ / A4+, Urban A5+ / A5+, Ped A3+ / A3+, Park A3+ / A3+, Art A7+ / A7+
BUG: B=1, U=0, G=1
Seguridad fotobiologica: RG1 - Riesgo bajo

CARACTERÍSTICAS ÉLECTRICAS

Cumple con las normas EN 60598-1; EN 60598-2-3; EN 62031; EN 55015 EMC; EN 61547 EMC; EN 61000-3-2/3; IEC/TR 62778.

Potencia luminaria: 40 W
Alimentación: 220V-240V~ 50/60Hz
Factor de potencia: ≥0,99
Clase de aislamiento: Clase II
Tipo de control - driver: DALI+CLO
Safe Flicker: PstLM=<1 e SVM=<0,4 (IEC TR 61547-1 e IEC TR 63158)
Temperatura ambiente: -35 °C / +50 °C
Driver incluido: Sí
Protecciones contra sobretensiones: 10kV CM - 6kV DM

CARACTERÍSTICAS MECÁNICAS

Estructura compuesta por un chasis de acero galvanizado y un módulo de iluminación fabricado en aluminio macizo mecanizado por CNC, con disipador de calor integrado.
Pantalla de protección de vidrio plano templado transparente prismático, resistente a los impactos IK08 (EN 62262), disponible en versión extraclara bajo pedido.
Equipado con válvula osmótica para el equilibrado de la presión interna y externa y suministrado precableado.
Tornillería de acero inoxidable.

Longitud: 400 mm
Anchura: 160 mm
Altura: 1183 mm
Peso: 8 kg
Grado de protección: IP66
Resistencia mecánica: IK08
Acabado: Gris [Neri] Texturizado

INSTALACIÓN

Instalación suspendida mediante conexión roscada macho G 3/4".
Suspendido: conexión roscada G3/4".

ADVERTENCIAS

Luminaria diseñada para su eliminación/reciclaje al final de su vida útil.
Fuente luminosa reemplazable (solo LED) por un profesional.
Equipo de control reemplazable por un profesional.
Protección de las superficies: consulte las descripciones específicas sobre los ciclos de pintura de los materiales.

Propiedad de Neri S.p.A. - Se prohíbe la reproducción y el uso con fines no autorizados.
Neri se reserva el derecho de realizar modificaciones en sus productos y documentación sin previo aviso.

LANTERNA 2D | LUMINARIA | LANTERNA 2D

Óptica: Type II

Acabado de la pantalla: Prismático

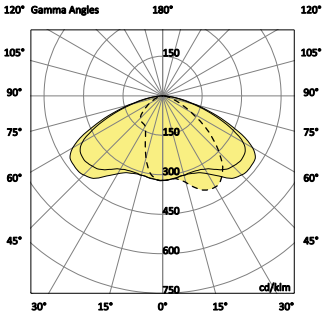

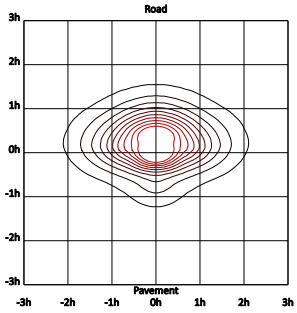

Propiedad de Neri S.p.A. - Se prohíbe la reproducción y el uso con fines no autorizados.
Neri se reserva el derecho de realizar modificaciones en sus productos y documentación sin previo aviso.

LANTERNA 2D | LUMINARIA | LANTERNA 2D

Óptica: Type II

Acabado de la pantalla: Prismático

Sistema					Fuente de luz			IPEA				
Flujo luminoso	**CCT nominal**	**W**	**lm/W**	**nº led**	**mA**	**W**	**lm/W**	**Road**	**Urban**	**Ped**	**Park**	**Art**
4500 lm	2700 K	40	112	1	691	34	132	A4+	A5+	A3+	A3+	A7+

Propiedad de Neri S.p.A. - Se prohíbe la reproducción y el uso con fines no autorizados.
Neri se reserva el derecho de realizar modificaciones en sus productos y documentación sin previo aviso.