NERI

Projektstandort:	Projektreferenz: Menge:
Projektname:	Hinweise:

LANTERNA 2D | LEUCHTE | LANTERNA 2D

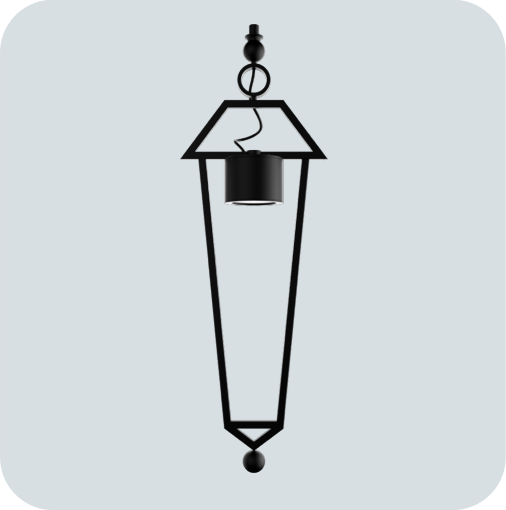

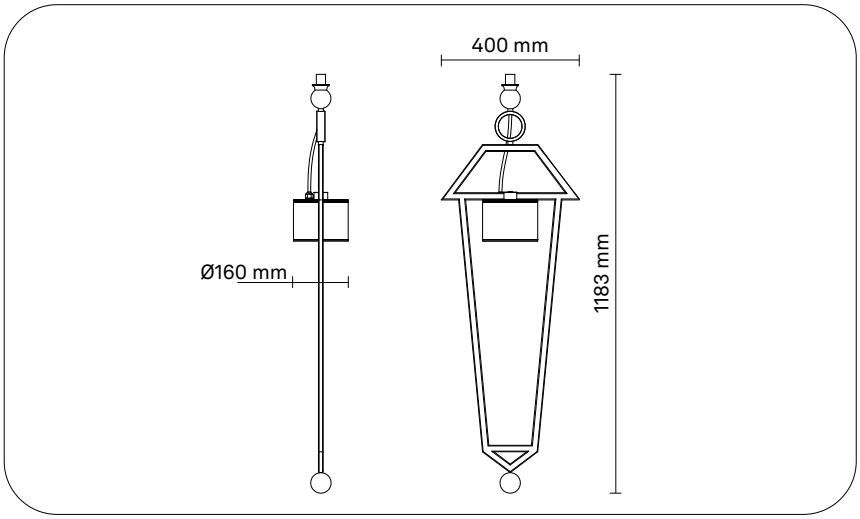

CE IP66 IK08 Classe II

BESTELLINFORMATIONEN / BESTELLLEITFADEN

Beispiel**: LU2D01-N-D02-827-L045-SP-V1-F06-M2-CN0**

OPTIK	RA+K	LICHTSTROM	SCHIRM-FINISH	VERSORGUNG	TREIBERFUNKTION	ISO-KLASSE	FINISH
D02 Type II	**827** Ra80 2700 K	**L045** 4500 lm	**SP** Prismatisch	**V1** 220V-240V	**F06** DALI+CLO	**M2** Klasse II	**CN0** Grau [Neri] Strukturiert

Generierter Code: **LU2D01 - N** - _ _ _ - _ _ _ - _ _ _ _ - _ _ - _ _ - _ _ _ - _ _ - _ _ _

AUF ANFRAGE
Nicht-standardisierte Varianten und Konfigurationen auf Anfrage erhältlich. Bitte kontaktieren Sie Neri für weitere Informationen.

Eigentum der Neri S.p.A. - Die Vervielfältigung und Nutzung zu nicht autorisierten Zwecken ist untersagt.
Neri behält sich das Recht vor, Produkte und Dokumentation ohne vorherige Ankündigung zu ändern.

LANTERNA 2D | LEUCHTE | LANTERNA 2D

LICHTQUELLE
COB LED.

Energieeffizienzklasse: D
LED-Durchlassstrom: 691 mA
Nennleistung: 34 W
Nenn-Lichtstrom: 4500 lm
Nenn-CCT (Farbtemperatur): 2700 K
Farbwiedergabeindex (Ra): 80
Standard Deviation Colour Matching: ≤3

LICHTTECHNISCHE EIGENSCHAFTEN
Einzelne Silikonlinse.

Optik: Type II
Optischer Wirkungsgrad: LOR = 100% ULOR = 0%
Anzahl der LEDs: 1
Abblendwinkel: Semi Cutoff C = 10° γ = 50°
Lichtstrom: 4500 lm
Lichtwirksamkeit: 112 lm/W
Lichtstärkeklasse: G*6
IPEA: Road A4+ / A4+, Urban A5+ / A5+, Ped A3+ / A3+, Park A3+ / A3+, Art A7+ / A7+
BUG: B=1, U=0, G=1
Photobiologische Sicherheit: RG1 - Geringes Risiko

ELEKTRISCHE EIGENSCHAFTEN
Entspricht den Normen EN 60598-1; EN 60598-2-3; EN 62031; EN 55015 EMC; EN 61547 EMC; EN 61000-3-2/3; IEC/TR 62778.

Leuchtenleistung: 40 W
Versorgung: 220V-240V~ 50/60Hz
Leistungsfaktor: ≥0,99
Schutzklasse: Klasse II
Steuerungstyp - driver: DALI+CLO
Safe Flicker: PstLM=<1 e SVM=<0,4 (IEC TR 61547-1 e IEC TR 63158)
Umgebungstemperatur: -35 °C / +50 °C
Driver eingebaut: Ja
Schutz vor Überspannungen: 10kV CM - 6kV DM

MECHANISCHE EIGENSCHAFTEN
Struktur bestehend aus einem verzinkten Stahlrahmen und einem Leuchtenmodul aus CNC-gefrästem Vollaluminium mit integriertem Kühlkörper.
Schutzscheibe aus transparentem, prismatisiertem, gehärtetem Flachglas, stoßfest nach IK08 (EN 62262), auf Anfrage in extra klarer Ausführung erhältlich.
Ausgestattet mit einem osmotischen Ventil zum internen und externen Druckausgleich und vorverkabelt geliefert.
Schrauben aus Edelstahl.

Länge: 400 mm
Breite: 160 mm
Höhe: 1183 mm
Gewicht: 8 kg
Schutzart: IP66
Mechanische Belastbarkeit: IK08
Finish: Grau [Neri] Strukturiert

INSTALLATION
Abgehängte Montage über G 3/4” Außengewindeanschluss.
Abgehängt: Gewindeanschluss G3/4”.

WARNHINWEISE
Leuchte für die Entsorgung/Recycling am Ende der Lebensdauer konzipiert.
Austauschbare (nur LED) Lichtquelle durch einen Fachmann.
Austauschbare Vorschaltgeräte durch einen Fachmann.
Oberflächenschutz: Beachten Sie die spezifischen Beschreibungen zu den Lackierzyklen der Materialien.

Eigentum der Neri S.p.A. - Die Vervielfältigung und Nutzung zu nicht autorisierten Zwecken ist untersagt.
Neri behält sich das Recht vor, Produkte und Dokumentation ohne vorherige Ankündigung zu ändern.

LANTERNA 2D | LEUCHTE | LANTERNA 2D

Optik: Type II

Schirm-Finish: Prismatisch

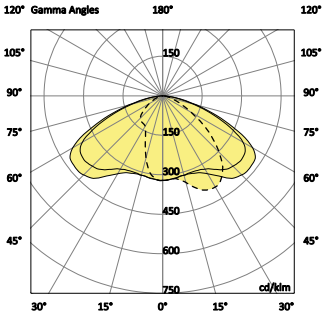

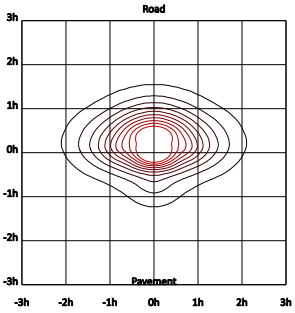

Eigentum der Neri S.p.A. - Die Vervielfältigung und Nutzung zu nicht autorisierten Zwecken ist untersagt.
Neri behält sich das Recht vor, Produkte und Dokumentation ohne vorherige Ankündigung zu ändern.

LANTERNA 2D | LEUCHTE | LANTERNA 2D

Optik: Type II

Schirm-Finish: Prismatisch

System					Lichtquelle			IPEA				
Lichtausbeute	**Nenn-CCT**	**W**	**lm/W**	**Anzahl LED**	**mA**	**W**	**lm/W**	**Road**	**Urban**	**Ped**	**Park**	**Art**
4500 lm	2700 K	40	112	1	691	34	132	A4+	A5+	A3+	A3+	A7+

Eigentum der Neri S.p.A. - Die Vervielfältigung und Nutzung zu nicht autorisierten Zwecken ist untersagt.
Neri behält sich das Recht vor, Produkte und Dokumentation ohne vorherige Ankündigung zu ändern.