NERI

Projektstandort:		Projektreferenz:	Menge:
Projektname:		Hinweise:	

Brenta Bollard | Leuchte | Brenta M

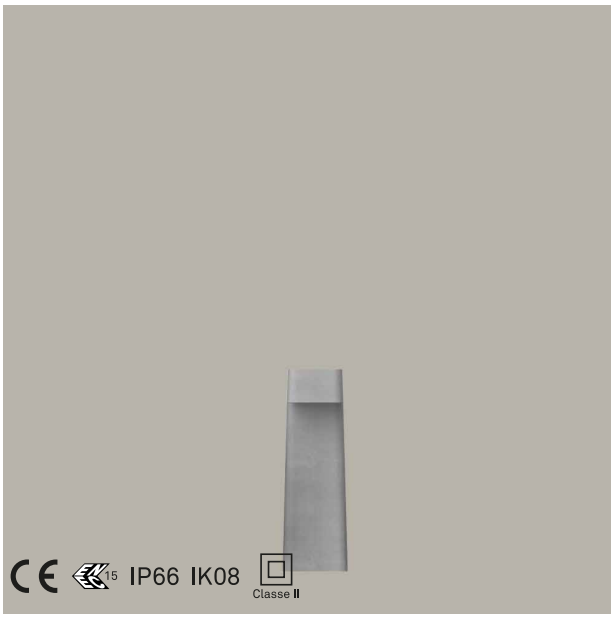

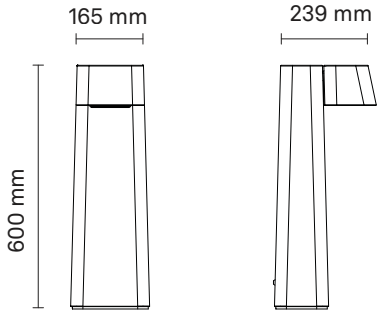

Bestellinformationen / Bestellleitfaden

Beispiel**: BR2960005-N-D20-830-L010-SP-V1-F02-M2-CG0**

Optik	Ra+K	Lichtstrom	Schirm-Finish	Versorgung	Treiberfunktion	ISO-Klasse	Finish
D20 Type II - A	**830** Ra80 3000 K **840** Ra80 4000 K	**L010** 1000 lm **L011** 1100 lm	**SP** Prismatisch	**V1** 220V-240V	**F02** 1-10V+CLO	**M2** Klasse II	**CG0** Grau [RAL 9006] Matt

Generierter Code: **BR2960005 - N** - _ _ _ - _ _ _ - _ _ _ _ - _ _ - _ _ - _ _ _ - _ _ - _ _ _

HINWEISE ZUR KONFIGURATION
Die in diesem Datenblatt aufgeführten Produktmerkmale sind nicht immer frei kombinierbar.
Um die tatsächlich verfügbaren Konfigurationen zu prüfen und den entsprechenden Produktcode zu ermitteln, nutzen Sie bitte den Konfigurator auf unserer Website.

Eigentum der Neri S.p.A. - Die Vervielfältigung und Nutzung zu nicht autorisierten Zwecken ist untersagt.
Neri behält sich das Recht vor, Produkte und Dokumentation ohne vorherige Ankündigung zu ändern.

Brenta Bollard | Leuchte | Brenta M

LICHTQUELLE

Hochleistungs-LED-Matrix.

Energieeffizienzklasse	E
LED-Durchlassstrom	450 mA
Nennleistung	11 W
Nenn-Lichtstrom	1000-1050 lm
Nenn-CCT (Farbtemperatur)	3000 K, 4000 K
Farbwiedergabeindex (Ra)	80
Standard Deviation Colour Matching	≤3
Geschätzte Lebensdauer	L90B10 100000 h @ Tq = 25 °C

LICHTTECHNISCHE EIGENSCHAFTEN

Modulare 2x2-Brechungslinsen aus PMMA.

Optik	Type II - A
Optischer Wirkungsgrad	LOR = 100% ULOR = 0%
Anzahl der LEDs	2
Abblendwinkel	Semi Cutoff C = 45° γ = 32°
Lichtstrom	1000-1050 lm
Lichtwirksamkeit	77-81 lm/W
Lichtstärkeklasse	G*6
IPEA	Road B / A, Urban B / A, Ped B / B, Park B / B, Art A++ / A+
BUG	B=0, U=0, G=1
Photobiologische Sicherheit	RG1 - Geringes Risiko

ELEKTRISCHE EIGENSCHAFTEN

Entspricht den Normen EN 60598-1; EN 60598-2-3; EN 62031; EN 55015 EMC; EN 61547 EMC; EN 61000-3-2/3; IEC/TR 62778.
ENEC-Sicherheitszeichen.

Leuchtenleistung	13 W
Versorgung	220V-240V~ 50/60Hz
Schutzklasse	Klasse II
Steuerungstyp - driver	1-10V+CLO
Umgebungstemperatur	-35 °C / +50 °C
Driver eingebaut	Nein

MECHANISCHE EIGENSCHAFTEN

Struktur aus NeriConcrete, einem HPC-Beton (High Performance Concrete) mit Biegezugfestigkeit (13 MPa) und Druckfestigkeit (75 MPa) gemäß EN 1015-11 nach 28 Tagen.
NeriConcrete ist eine flexible Paste, hergestellt aus der Mischung von Zementpulvern und -komponenten, Polymerfasern, farbigen Pigmenten und Wasser, anpassbar an jede Form.
Schutzscheibe aus prismatischem, flachem Einscheiben-Sicherheitsglas (IK08 – EN 62262) mit Befestigungselementen aus Edelstahl.
Die Oberflächenbehandlung macht das Material wasserabweisend und fleckenbeständig.

Länge	239 mm
Breite	165 mm
Höhe	600 mm
Gewicht	19 kg
Windangriffsfläche	0,09 m²
Schutzart	IP66
Mechanische Belastbarkeit	IK08
Finish	Grau [RAL 9006] Matt

WARNHINWEISE

Leuchte für die Entsorgung/Recycling am Ende der Lebensdauer konzipiert.
Austauschbare (nur LED) Lichtquelle durch einen Fachmann.
Austauschbare Vorschaltgeräte durch einen Fachmann.
Oberflächenschutz: Beachten Sie die spezifischen Beschreibungen zu den Lackierzyklen der Materialien.

Eigentum der Neri S.p.A. - Die Vervielfältigung und Nutzung zu nicht autorisierten Zwecken ist untersagt.
Neri behält sich das Recht vor, Produkte und Dokumentation ohne vorherige Ankündigung zu ändern.

Brenta Bollard | Leuchte | Brenta M

Optik: Type II - A

Schirm-Finish: Prismatisch

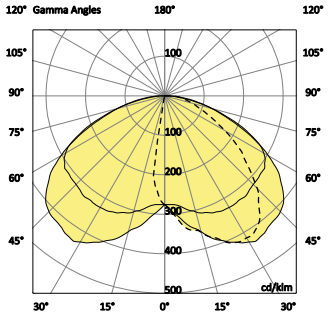

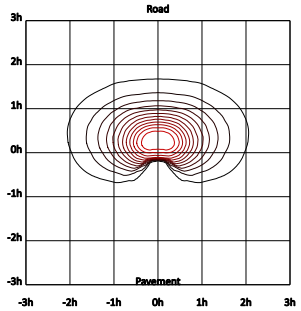

Eigentum der Neri S.p.A. - Die Vervielfältigung und Nutzung zu nicht autorisierten Zwecken ist untersagt.
Neri behält sich das Recht vor, Produkte und Dokumentation ohne vorherige Ankündigung zu ändern.

Brenta Bollard | Leuchte | Brenta M

Optik: Type II - A

Schirm-Finish: Prismatisch

System					Lichtquelle			IPEA				
Lichtausbeute	**Nenn-CCT**	**W**	**lm/W**	**Anzahl LED**	**mA**	**W**	**lm/W**	**Road**	**Urban**	**Ped**	**Park**	**Art**
1000 lm	3000 K	13	77	2	450	11	91	B	B	B	B	A+
1050 lm	4000 K	13	81	2	450	11	95	A	A	B	B	A++

Eigentum der Neri S.p.A. - Die Vervielfältigung und Nutzung zu nicht autorisierten Zwecken ist untersagt.
Neri behält sich das Recht vor, Produkte und Dokumentation ohne vorherige Ankündigung zu ändern.