NERI

Luogo del progetto:	Reference di progetto: Q.tà:
Nome del progetto:	Note:

Nebula | Sgabello | Acciaio + WPC | Con schienale

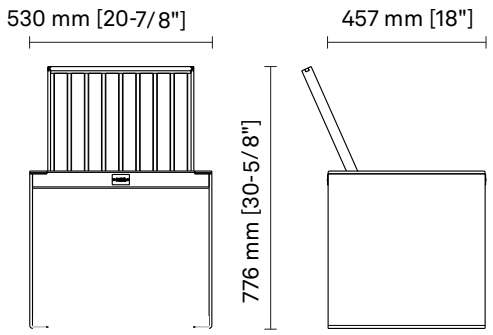

Informazioni / Guida all'ordine

Esempio**: STNEB01-N-MAW-ASC-Q053046078-CN2**

Materiale	Schienale	Dimensioni	Finitura
MAW Acciaio + WPC	**ASC** Con schienale	**Q053046078** L 530 - W 457 - H 776 mm	**CN2** Grigio [Neri] TXT + WPC Grigio Neri **CN3** Grigio [Neri] TXT + WPC Wood

Codice: **STNEB01 - N** - _ _ _ - _ _ _ - _ _ _ _ _ _ _ _ _ _ _ - _ _ _

Proprietà Neri S.p.A. - Ogni riproduzione ed utilizzo per fini propri non è consentita.
Neri si riserva il diritto di apportare modifiche ai propri prodotti e alla documentazione senza preavviso.

Nebula | Sgabello | Acciaio + WPC | Con schienale

Panchina composta da sostegni in acciaio verniciato.
Seduta realizzata con tavole WPC rigenerabile al 100% certificato ReMade in Italy®.

CARATTERISTICHE MECCANICHE

Materiale	Acciaio + WPC
Schienale	Con schienale
Peso	52 kg
Finitura	Grigio [Neri] TXT + WPC Grigio Neri, Grigio [Neri] TXT + WPC Wood

AVVERTENZE

Protezione delle superfici: consultare le specifiche descrizioni sui cicli di verniciatura dei materiali.

Proprietà Neri S.p.A. - Ogni riproduzione ed utilizzo per fini propri non è consentita.
Neri si riserva il diritto di apportare modifiche ai propri prodotti e alla documentazione senza preavviso.