Brenta Bollard | Luminaire | Brenta M

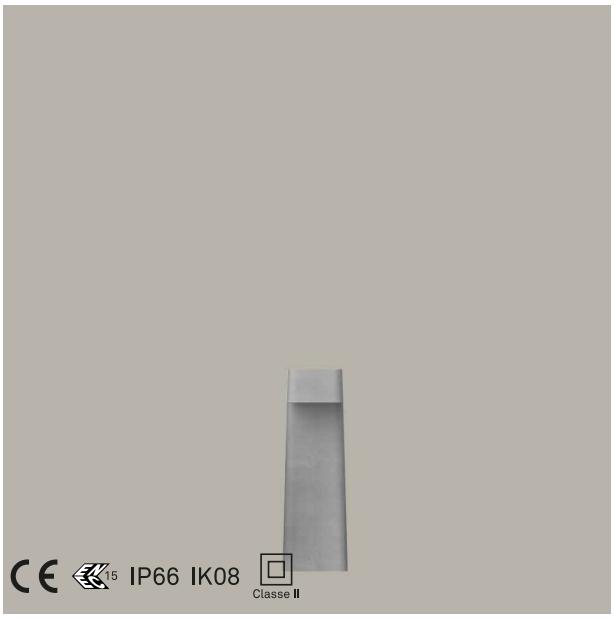

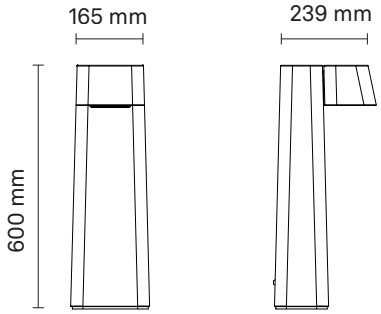

Informations / Guide de commande

Exemple **: BR2960005-N-D20-830-L010-SP-V1-F02-M2-CG0**

Optique	Ra+K	Flux lumineux	Finition de l'écran	Alimentation	Fonction du driver	Classe ISO	Finition
D20 Type II - A	**830** Ra80 3000 K **840** Ra80 4000 K	**L010** 1000 lm **L011** 1100 lm	**SP** Prismatique	**V1** 220V-240V	**F02** 1-10V+CLO	**M2** Classe II	**CG0** Gris [RAL 9006] Mat

Code généré : **BR2960005 - N** - _ _ _ - _ _ _ - _ _ _ _ - _ _ - _ _ - _ _ _ - _ _ - _ _ _

NOTES DE CONFIGURATION
Les caractéristiques du produit présentées dans cette fiche technique ne peuvent pas toujours être combinées librement.
Pour vérifier les configurations réellement disponibles et définir le code produit correspondant, veuillez utiliser le configurateur disponible sur notre site internet.

Propriété de Neri S.p.A. - Toute reproduction ou utilisation non autorisée est interdite.
Neri se réserve le droit d'apporter des modifications à ses produits et à sa documentation sans préavis.

Brenta Bollard | Luminaire | Brenta M

SOURCE

Matrice de LED haute puissance.

Classe d'efficacité énergétique	E
Courant direct du LED	450 mA
Puissance Nominale	11 W
Flux nominal	1000-1050 lm
CCT nominale (Température de couleur)	3000 K, 4000 K
Indice de rendu des couleurs (Ra)	80
Standard Deviation Colour Matching	≤3
Durée de vie estimée	L90B10 100000 h @ Tq = 25 °C

CARACTÉRISTIQUES PHOTOMÉTRIQUES

Lentilles réfractives modulaires 2x2 en PMMA.

Optique	Type II - A
Efficacité optique	LOR = 100% ULOR = 0%
Nombre de LED	2
Angle de coupure	Semi Cutoff C = 45° γ = 32°
Flux lumineux	1000-1050 lm
Efficacité lumineuse	77-81 lm/W
Classe d'intensité lumineuse	G*6
IPEA	Road B / A, Urban B / A, Ped B / B, Park B / B, Art A++ / A+
BUG	B=0, U=0, G=1
Sècurité photobiologique	RG1 - Risque faible

CARACTÉRISTIQUE ÉLECTRIQUE

Conforme aux normes EN 60598-1 ; EN 60598-2-3 ; EN 62031 ; EN 55015 EMC ; EN 61547 EMC ; EN 61000-3-2/3 ; IEC/TR 62778.
Marque de sécurité ENEC.

Puissance appareil	13 W
Alimentation	220V-240V~ 50/60Hz
Classe d'isolation	Classe II
Type de contrôle - driver	1-10V+CLO
Température ambiante	-35 °C / +50 °C
Driver inclus	Non

CARACTÉRISTIQUES MECHANIQUE

Structure réalisée en NeriConcrete, un béton HPC (High Performance Concrete) présentant une résistance à la flexion (13 MPa) et à la compression (75 MPa) conformément à la norme EN 1015-11 après 28 jours.
NeriConcrete est une pâte flexible obtenue par le mélange de poudres et composants de ciment, de fibres polymères, de pigments colorés et d'eau, adaptable à tous types de moules.
Écran de protection en verre trempé plat prismatique (IK08 – EN 62262) et éléments de fixation en acier inoxydable.
Le traitement de surface rend le matériau hydrofuge et anti-taches.

Longueur	239 mm
Largeur	165 mm
Hauteur	600 mm
Poids	19 kg
Surface exposée au vent	0,09 m²
Degré de protection	IP66
Résistance mécanique	IK08
Finition	Gris [RAL 9006] Mat

AVERTISSEMENTS

Luminaire conçu pour l'élimination/recyclage en fin de vie.
Source lumineuse (LED uniquement) remplaçable par un professionnel.
Boîtier de commande remplaçable par un professionnel.
Protection des surfaces : consulter les descriptions spécifiques sur les cycles de peinture des matériaux.

Propriété de Neri S.p.A. - Toute reproduction ou utilisation non autorisée est interdite.
Neri se réserve le droit d'apporter des modifications à ses produits et à sa documentation sans préavis.

Brenta Bollard | Luminaire | Brenta M

Optique : Type II - A

Finition de l'écran : Prismatique

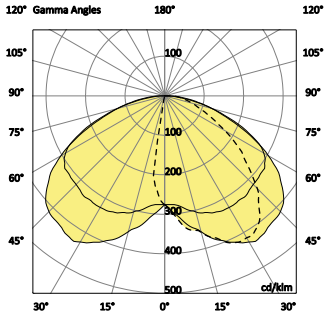

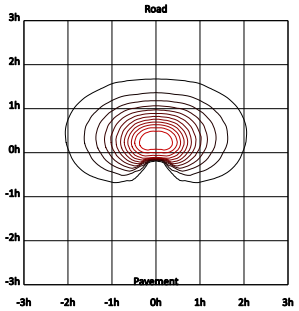

Propriété de Neri S.p.A. - Toute reproduction ou utilisation non autorisée est interdite.
Neri se réserve le droit d'apporter des modifications à ses produits et à sa documentation sans préavis.

Brenta Bollard | Luminaire | Brenta M

Optique : Type II - A

Finition de l'écran : Prismatique

Système					Source			IPEA				
Flux lumineux	**CCT nominale**	**W**	**lm/W**	**n° led**	**mA**	**W**	**lm/W**	**Road**	**Urban**	**Ped**	**Park**	**Art**
1000 lm	3000 K	13	77	2	450	11	91	B	B	B	B	A+
1050 lm	4000 K	13	81	2	450	11	95	A	A	B	B	A++

Propriété de Neri S.p.A. - Toute reproduction ou utilisation non autorisée est interdite.
Neri se réserve le droit d'apporter des modifications à ses produits et à sa documentation sans préavis.