NERI

Ubicación del proyecto:	Referencia del proyecto: Cant.:
Nombre del proyecto:	Notas:

Heka | Papelera | Fundición + Acero | Doble con bolardo | Cubierta | Cenicero

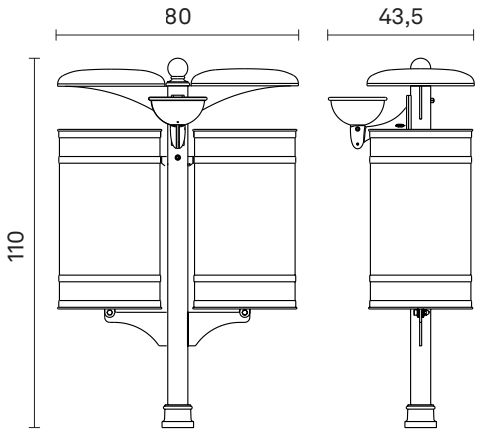

Información / Guía de pedido

Ejemplo**: HE22751012-N-MAC-AC074-Q070044110-CN0**

Material	Capacidad	Dimensiones	Acabado
MAC Acero	**AC074** 74 L	**Q070044110** L 700 - W 435 - H 1100 mm	**CN0** Gris [Neri] Texturizado

Código generado: **HE22751012 - N** - _ _ _ - _ _ _ _ _ _ - _ _ _ _ _ _ _ _ _ _ _ - _ _ _

Propiedad de Neri S.p.A. - Se prohíbe la reproducción y el uso con fines no autorizados.
Neri se reserva el derecho de realizar modificaciones en sus productos y documentación sin previo aviso.

Heka | Papelera | Fundición + Acero | Doble con bolardo | Cubierta | Cenicero

CARACTERÍSTICAS MECÁNICAS

Material	Acero
Capacidad	74 L
Peso	27,8 kg
Acabado	Gris [Neri] Texturizado

ADVERTENCIAS

Protección de las superficies: consulte las descripciones específicas sobre los ciclos de pintura de los materiales.

Propiedad de Neri S.p.A. - Se prohíbe la reproducción y el uso con fines no autorizados.
Neri se reserva el derecho de realizar modificaciones en sus productos y documentación sin previo aviso.