NERI

Emplacement du projet :		Référence du projet :	Qté :
Nom du projet :		Notes :	

Chara | Corbeille à papier | Acier | Couverture

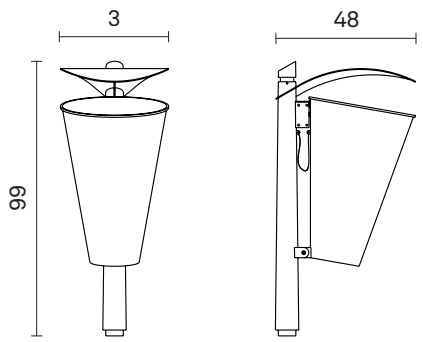

Informations / Guide de commande

Exemple **: CH22780000-N-MAC-AC030-Q039051099-CN0**

Matériau	Capacité	Dimensions	Finition
MAC Acier	**AC030** 30 L	**Q039051099** L 390 - W 505 - H 990 mm	**CN0** Gris [Neri] Texturé

Code généré : **CH22780000 - N** - _ _ _ - _ _ _ _ _ - _ _ _ _ _ _ _ _ _ _ - _ _ _

Propriété de Neri S.p.A. - Toute reproduction ou utilisation non autorisée est interdite.
Neri se réserve le droit d'apporter des modifications à ses produits et à sa documentation sans préavis.

Chara | Corbeille à papier | Acier | Couverture

CARACTÉRISTIQUES MECHANIQUE

Matériau	Acier
Capacité	30 L
Poids	20 kg
Finition	Gris [Neri] Texturé

AVERTISSEMENTS

Protection des surfaces : consulter les descriptions spécifiques sur les cycles de peinture des matériaux.

Propriété de Neri S.p.A. - Toute reproduction ou utilisation non autorisée est interdite.
Neri se réserve le droit d'apporter des modifications à ses produits et à sa documentation sans préavis.