NERI

Emplacement du projet :		Référence du projet :	Qté :
Nom du projet :		Notes :	

Sheliak | Poteau | Fonte | Petit | Max 3 sources lumineuses

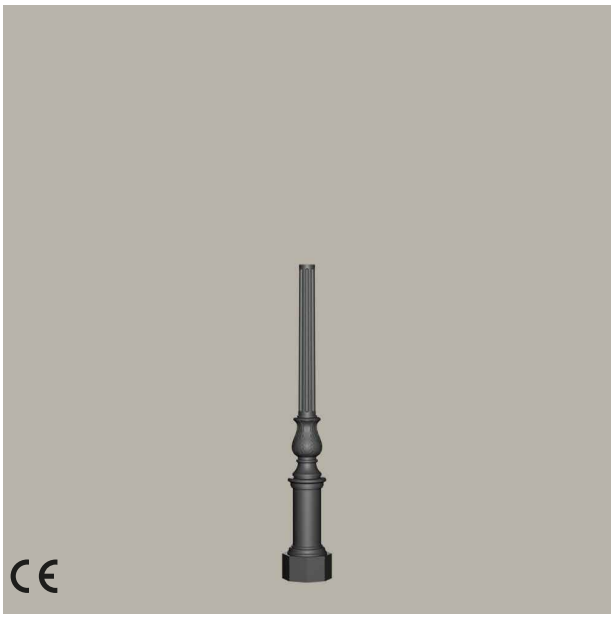

Informations / Guide de commande

Exemple **: SH1151000-N-BM-EPD-GF1-HC0318-ZD114060-CN0**

Fixation au sol	Forme	Prédisposition pour Sommet / Points lumineux	Hauteur	Section	Finition
BM Maçonnerie **BF** À semelle	**EPD** Décoré	**GC3** Console fixation portée | Max 3 sources lumineuses **GE2** Évêque sospendue | Max 2 sources lumineuses **GF1** Tête de mât | Max 1 source lumineuse	**HC0318** 3180 mm **HC0367** 3670 mm	**ZD114060** Base 114 - Sommet 60 mm	**CN0** Gris [Neri] Texturé

Code généré : **SH1151000 - N** - _ _ - _ _ _ - _ _ _ - _ _ _ - _ _ _ _ _ _ - _ _ _ _ _ _ _ _ - _ _ _

NOTES DE CONFIGURATION
Les caractéristiques du produit présentées dans cette fiche technique ne peuvent pas toujours être combinées librement.
Pour vérifier les configurations réellement disponibles et définir le code produit correspondant, veuillez utiliser le configurateur disponible sur notre site internet.

Propriété de Neri S.p.A. - Toute reproduction ou utilisation non autorisée est interdite.
Neri se réserve le droit d'apporter des modifications à ses produits et à sa documentation sans préavis.

Sheliak | Poteau | Fonte | Petit | Max 3 sources lumineuses

CARACTÉRISTIQUES MECHANIQUE

Mât modulaire en fonte UNI EN 1561 avec âme interne en acier
UNI EN 10219-1, galvanisé à chaud selon UNI EN ISO 1461.
Poteau certifié CE, conforme à la norme UNI EN 40-5.

Section	Base/Sommet 114/60 mm
Dimension de la porte de visite	132x38 mm
Hauteur sous le sol	600 mm
Hauteur de la fente sous la ligne de sol pour le passage des câbles	150x50 mm
Poids	81-89,9 kg
Finition	Gris [Neri] Texturé

AVERTISSEMENTS

Protection des surfaces : consulter les descriptions spécifiques sur les cycles de peinture des matériaux.

Propriété de Neri S.p.A. - Toute reproduction ou utilisation non autorisée est interdite.
Neri se réserve le droit d'apporter des modifications à ses produits et à sa documentation sans préavis.