Sheliak | Palo | Ghisa | Piccolo | Max 3 punti luce

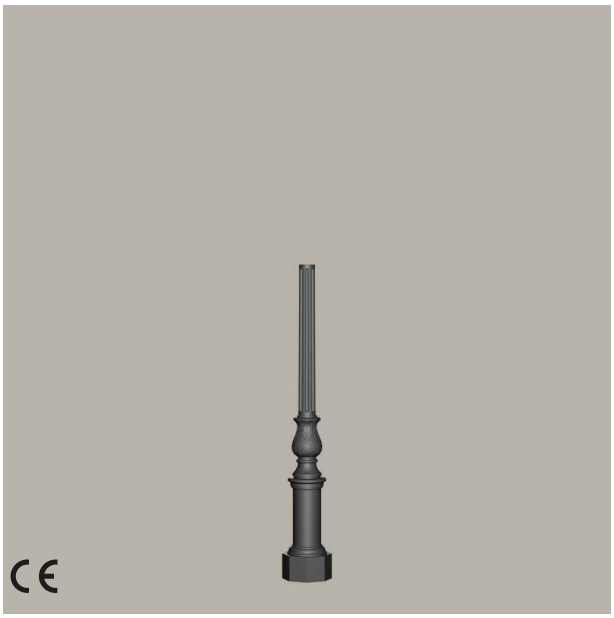

Informazioni / Guida all'ordine

Esempio**: SH1151000-N-BM-EPD-GF1-HC0318-ZD114060-CN0**

Fissaggio a terra	Forma	Predisposizione per Cima / Punti luce	Altezza	Sezione	Finitura
BM Muratura **BF** Flangiato	**EPD** Decorato	**GC3** Mensola portata | Max 3 punti luce **GE2** Pastorale sospesa | Max 2 punti luce **GF1** Testa palo | Max 1 punto luce	**HC0318** 3180 mm **HC0367** 3670 mm	**ZD114060** Base 114 - Top 60 mm	**CN0** Grigio [Neri] TXT

Codice: **SH1151000 - N** - _ _ - _ _ _ - _ _ _ - _ _ _ _ _ _ - _ _ _ _ _ _ _ _ - _ _ _

NOTE PER CONFIGURAZIONE
Le caratteristiche del prodotto riportate nella presente scheda tecnica non sono sempre liberamente combinabili tra loro.
Per verificare le configurazioni effettivamente disponibili e definire il relativo codice prodotto, utilizzare il configuratore presente sul nostro sito web.

Proprietà Neri S.p.A. - Ogni riproduzione ed utilizzo per fini propri non è consentita.
Neri si riserva il diritto di apportare modifiche ai propri prodotti e alla documentazione senza preavviso.

Sheliak | Palo | Ghisa | Piccolo | Max 3 punti luce

CARATTERISTICHE MECCANICHE

Palo componibile in fusione di ghisa UNI EN 1561 con anima interna in acciaio UNI EN 10219-1, zincata a caldo secondo norma UNI EN ISO 1461.
Palo certificato CE, conforme alla norma UNI EN 40-5.

Sezione	Base/Top 114/60 mm
Dimensione portella	132x38 mm
Altezza sotto terra	600 mm
Altezza asola sotto la linea di terra per passaggio cavi	150x50 mm
Peso	81-89,9 kg
Finitura	Grigio [Neri] TXT

AVVERTENZE

Protezione delle superfici: consultare le specifiche descrizioni sui cicli di verniciatura dei materiali.

Proprietà Neri S.p.A. - Ogni riproduzione ed utilizzo per fini propri non è consentita.
Neri si riserva il diritto di apportare modifiche ai propri prodotti e alla documentazione senza preavviso.