Brenta Bollard | Luminaria | Brenta M

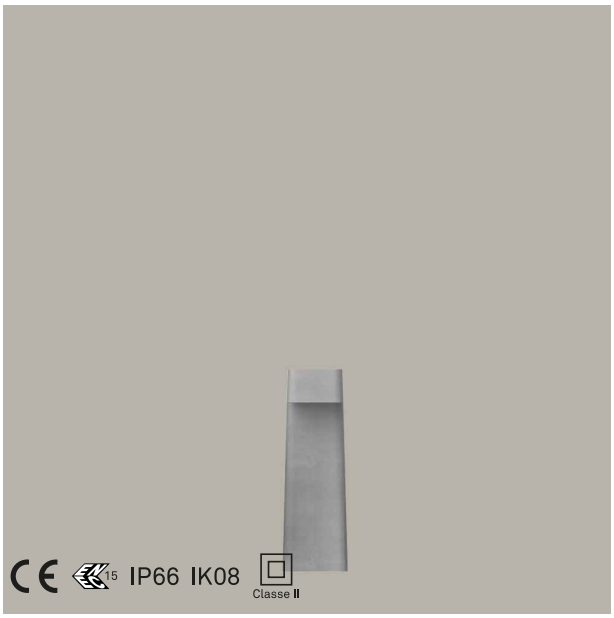

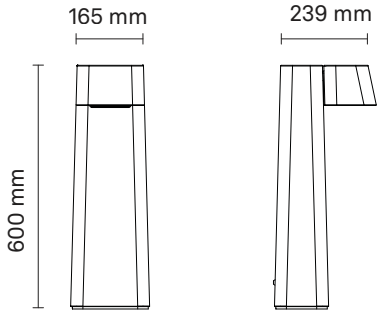

Información / Guía de pedido

Ejemplo**: BR2960005-N-D20-830-L010-SP-V1-F02-M2-CG0**

Óptica	Ra+K	Flujo luminoso	Acabado de la pantalla	Alimentación	Función del driver	Clase ISO	Acabado
D20 Type II - A	**830** Ra80 3000 K **840** Ra80 4000 K	**L010** 1000 lm **L011** 1100 lm	**SP** Prismático	**V1** 220V-240V	**F02** 1-10V+CLO	**M2** Clase II	**CG0** Gris [RAL 9006] Mate

Código generado: **BR2960005 - N** - _ _ _ - _ _ _ - _ _ _ _ - _ _ - _ _ - _ _ _ - _ _ - _ _ _

NOTAS DE CONFIGURACIÓN
Las características del producto mostradas en esta ficha técnica no siempre pueden combinarse libremente.
Para verificar las configuraciones realmente disponibles y definir el código de producto correspondiente, por favor utilice el configurador disponible en nuestro sitio web.

Propiedad de Neri S.p.A. - Se prohíbe la reproducción y el uso con fines no autorizados.
Neri se reserva el derecho de realizar modificaciones en sus productos y documentación sin previo aviso.

Brenta Bollard | Luminaria | Brenta M

FUENTE DE LUZ

Matriz de LED de alta potencia.

Clase de eficiencia energética	E
Corriente directa del LED	450 mA
Potencia nominal	11 W
Flujo nominal	1000-1050 lm
CCT nominal (Temperatura de color)	3000 K, 4000 K
Índice de rendimiento cromático (Ra)	80
Standard Deviation Colour Matching	≤3
Duración estimada	L90B10 100000 h @ Tq = 25 °C

CARACTERÍSTICAS FOTOMÉTRICAS

Lentes refractivas modulares 2x2 en PMMA.

Óptica	Type II - A
Eficiencia óptica	LOR = 100% ULOR = 0%
Cantidad de LED	2
Ángulo de corte	Semi Cutoff C = 45° γ = 32°
Flujo luminoso	1000-1050 lm
Eficacia luminosa	77-81 lm/W
Clase de intensidad luminosa	G*6
IPEA	Road B / A, Urban B / A, Ped B / B, Park B / B, Art A++ / A+
BUG	B=0, U=0, G=1
Seguridad fotobiologica	RG1 - Riesgo bajo

CARACTERÍSTICAS ÉLECTRICAS

Cumple con las normas EN 60598-1; EN 60598-2-3; EN 62031; EN 55015 EMC; EN 61547 EMC; EN 61000-3-2/3; IEC/TR 62778.
Marca de seguridad ENEC.

Potencia luminaria	13 W
Alimentación	220V-240V~ 50/60Hz
Clase de aislamiento	Clase II
Tipo de control - driver	1-10V+CLO
Temperatura ambiente	-35 °C / +50 °C
Driver incluido	No

CARACTERÍSTICAS MECÁNICAS

Estructura realizada en NeriConcrete, un hormigón HPC (High Performance Concrete) con resistencia a la flexión (13 MPa) y a la compresión (75 MPa) según la norma EN 1015-11 a los 28 días.
NeriConcrete es una pasta flexible obtenida mediante la mezcla de polvos y componentes de cemento, fibras poliméricas, pigmentos coloreados y agua, adaptable a cualquier molde.
Pantalla de protección de vidrio templado plano prismático (IK08 – EN 62262) y elementos de fijación en acero inoxidable.
El tratamiento superficial hace que el material sea hidrófugo y resistente a las manchas.

Longitud	239 mm
Anchura	165 mm
Altura	600 mm
Peso	19 kg
Superficie expuesta al viento	0,09 m²
Grado de protección	IP66
Resistencia mecánica	IK08
Acabado	Gris [RAL 9006] Mate

ADVERTENCIAS

Luminaria diseñada para su eliminación/reciclaje al final de su vida útil.
Fuente luminosa reemplazable (solo LED) por un profesional.
Equipo de control reemplazable por un profesional.
Protección de las superficies: consulte las descripciones específicas sobre los ciclos de pintura de los materiales.

Propiedad de Neri S.p.A. - Se prohíbe la reproducción y el uso con fines no autorizados.
Neri se reserva el derecho de realizar modificaciones en sus productos y documentación sin previo aviso.

Brenta Bollard | Luminaria | Brenta M

Óptica: Type II - A

Acabado de la pantalla: Prismático

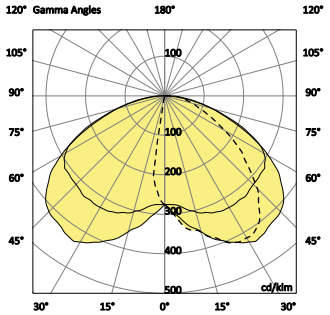

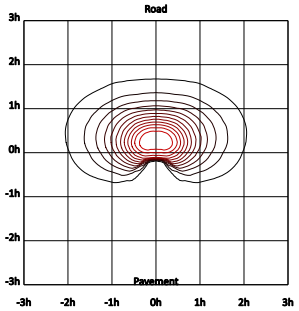

Propiedad de Neri S.p.A. - Se prohíbe la reproducción y el uso con fines no autorizados.
Neri se reserva el derecho de realizar modificaciones en sus productos y documentación sin previo aviso.

Brenta Bollard | Luminaria | Brenta M

Óptica: Type II - A

Acabado de la pantalla: Prismático

Sistema					Fuente de luz			IPEA				
Flujo luminoso	**CCT nominal**	**W**	**lm/W**	**n° led**	**mA**	**W**	**lm/W**	**Road**	**Urban**	**Ped**	**Park**	**Art**
1000 lm	3000 K	13	77	2	450	11	91	B	B	B	B	A+
1050 lm	4000 K	13	81	2	450	11	95	A	A	B	B	A++

Propiedad de Neri S.p.A. - Se prohíbe la reproducción y el uso con fines no autorizados.
Neri se reserva el derecho de realizar modificaciones en sus productos y documentación sin previo aviso.