NERI

Projektstandort:	Projektreferenz: Menge:
Projektname:	Hinweise:

Heka | Abfalleimer | Einzeln mit Poller | Gusseisen + Stahl | Abdeckung | Aschenbecher

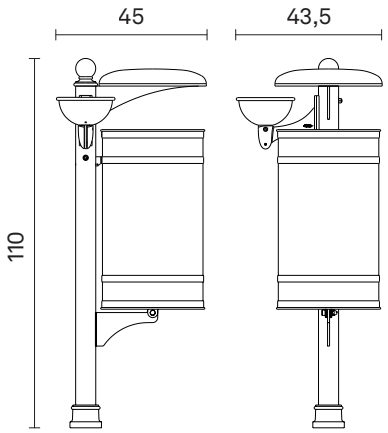

Bestellinformationen / Bestellleitfaden

Beispiel**: HE22750012-N-MAC-AC037-Q045044110-CN0**

Material	Kapazität	Abmessungen	Finish
MAC Stahl	**AC037** 37 L	**Q045044110** L 450 - W 435 - H 1100 mm	**CN0** Grau [Neri] Strukturiert

Generierter Code: **HE22750012 - N** - _ _ _ - _ _ _ _ _ - _ _ _ _ _ _ _ _ _ _ - _ _ _

Eigentum der Neri S.p.A. - Die Vervielfältigung und Nutzung zu nicht autorisierten Zwecken ist untersagt.
Neri behält sich das Recht vor, Produkte und Dokumentation ohne vorherige Ankündigung zu ändern.

Heka | Abfalleimer | Einzeln mit Poller | Gusseisen + Stahl | Abdeckung | Aschenbecher

MECHANISCHE EIGENSCHAFTEN

Material	Stahl
Kapazität	37 L
Gewicht	14,8 kg
Finish	Grau [Neri] Strukturiert

WARNHINWEISE

Oberflächenschutz: Beachten Sie die spezifischen Beschreibungen zu den Lackierzyklen der Materialien.

Eigentum der Neri S.p.A. - Die Vervielfältigung und Nutzung zu nicht autorisierten Zwecken ist untersagt.
Neri behält sich das Recht vor, Produkte und Dokumentation ohne vorherige Ankündigung zu ändern.