NERI

Emplacement du projet :	Référence du projet : Qté :
Nom du projet :	Notes :

BRENTA | BANC | BÉTON + ACIER | GRAND | L 1287 MM



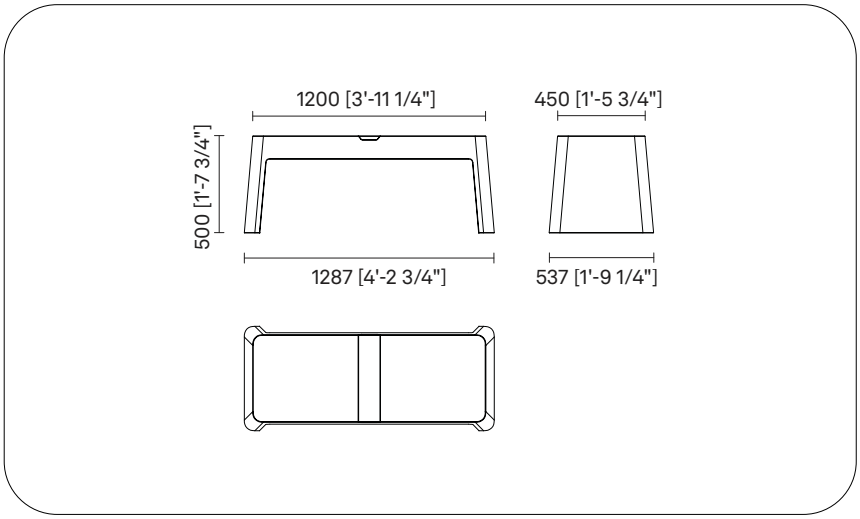

INFORMATIONS / GUIDE DE COMMANDE

Exemple **: BEBREL00-N-MCM-ASS-Q129054050-CG0-K00**

MATÉRIAU	DOSSIER	DIMENSIONS	FINITION	OPTIONS INSTALLÉES
MCM Ciment	**ASS** Sans dossier	**Q129054050** L 1287 - W 537 - H 500 mm	**CG0** Gris [RAL 9006] Mat	**K00** Aucune
				K08 Kit LED Ra80 3000 K
				K09 Kit LED Ra80 4000 K
				K10 Kit LED Ra80 3000 K Wireless Charger
				K11 Kit LED Ra80 4000 K Wireless Charger
				K12 Wireless Charger

Code généré : **BEBREL00 - N** - _ _ _ - _ _ _ - _ _ _ _ _ _ _ _ _ _ _ - _ _ _ - _ _ _

SUR DEMANDE
Variantes et configurations non standard disponibles sur demande. Veuillez contacter Neri pour plus d'informations.

Propriété de Neri S.p.A. - Toute reproduction ou utilisation non autorisée est interdite.
Neri se réserve le droit d'apporter des modifications à ses produits et à sa documentation sans préavis.

BRENTA | BANC | BÉTON + ACIER | GRAND | L 1287 MM

CARACTÉRISTIQUES MECHANIQUE

Matériau : Ciment
Dossier : Sans dossier
Poids : 120 kg
Finition : Gris [RAL 9006] Mat

AVERTISSEMENTS

Protection des surfaces : consulter les descriptions spécifiques sur les cycles de peinture des matériaux.

Propriété de Neri S.p.A. - Toute reproduction ou utilisation non autorisée est interdite.
Neri se réserve le droit d'apporter des modifications à ses produits et à sa documentation sans préavis.