NERI

Ubicación del proyecto:		Referencia del proyecto:	Cant.:
Nombre del proyecto:		Notas:	

Pictor | Papelera | Acero | 120 L | Con tapa + cenicero

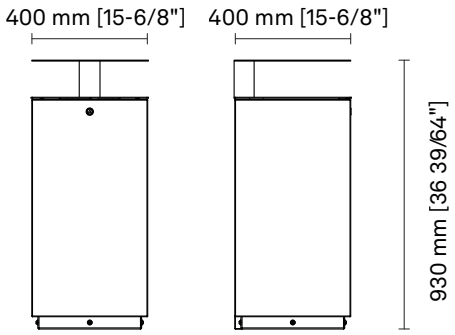

Información / Guía de pedido

Ejemplo**: LBPIC05-N-MAC-AC120-Q040040080-CN0**

Material	Capacidad	Dimensiones	Acabado
MAC Acero	**AC120** 120 L	**Q040040080** L 400 - W 400 - H 800 mm	**CN0** Gris [Neri] Texturizado

Código generado: **LBPIC05 - N** - _ _ _ - _ _ _ _ _ _ - _ _ _ _ _ _ _ _ _ _ _ - _ _ _

Propiedad de Neri S.p.A. - Se prohíbe la reproducción y el uso con fines no autorizados.
Neri se reserva el derecho de realizar modificaciones en sus productos y documentación sin previo aviso.

Pictor | Papelera | Acero | 120 L | Con tapa + cenicero

Papelera con base cuadrada de acero inoxidable pintado.
Reductor de cierre con apertura por bisagra mediante cerradura.
Sujeta bolsas interior de acero inoxidable con bisagra y banda elástica para facilitar su colocación y extracción.

CARACTERÍSTICAS MECÁNICAS

Material	Acero
Capacidad	120 L
Peso	29 kg
Acabado	Gris [Neri] Texturizado

ADVERTENCIAS

Protección de las superficies: consulte las descripciones específicas sobre los ciclos de pintura de los materiales.

Propiedad de Neri S.p.A. - Se prohíbe la reproducción y el uso con fines no autorizados.
Neri se reserva el derecho de realizar modificaciones en sus productos y documentación sin previo aviso.