NERI

Ubicación del proyecto:		Referencia del proyecto:	Cant.:
Nombre del proyecto:		Notas:	

Chara | Papelera | Acero | Cubierta

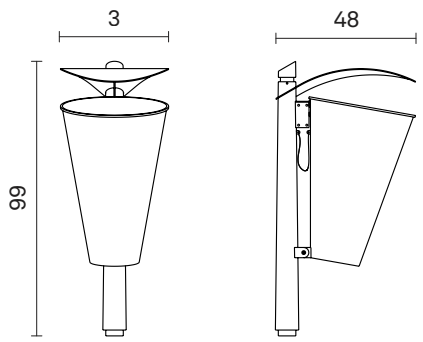

Información / Guía de pedido

Ejemplo**: CH22780000-N-MAC-AC030-Q039051099-CN0**

Material	Capacidad	Dimensiones	Acabado
MAC Acero	**AC030** 30 L	**Q039051099** L 390 - W 505 - H 990 mm	**CN0** Gris [Neri] Texturizado

Código generado: **CH22780000 - N** - _ _ _ - _ _ _ _ _ - _ _ _ _ _ _ _ _ _ _ - _ _ _

Propiedad de Neri S.p.A. - Se prohíbe la reproducción y el uso con fines no autorizados.
Neri se reserva el derecho de realizar modificaciones en sus productos y documentación sin previo aviso.

Chara | Papelera | Acero | Cubierta

CARACTERÍSTICAS MECÁNICAS

Material	Acero
Capacidad	30 L
Peso	20 kg
Acabado	Gris [Neri] Texturizado

ADVERTENCIAS

Protección de las superficies: consulte las descripciones específicas sobre los ciclos de pintura de los materiales.

Propiedad de Neri S.p.A. - Se prohíbe la reproducción y el uso con fines no autorizados.
Neri se reserva el derecho de realizar modificaciones en sus productos y documentación sin previo aviso.