**Conformità**
Palo certificato CE, conforme alla norma UNI EN 40-5. CE

**Descrizione**
Palo per illuminazione in acciaio S355J UNI EN 10219-1, lamiera di acciaio decapata e ghisa UNI EN 1561, il tutto zincato a caldo secondo norma UNI EN ISO 1461, composto come segue:

Palo rastremato (A) composto da due tubi di sezione variabile per il variare dei diametri interni (diam. cm 14,0 x 220 - diam. 10,2 x 473) tra loro saldati in corrispondenza della rastremazione, dovrà innestarsi per cm 70 perfettamente a piombo in un plinto di fondazione (P); è dotato di una vite M10 per la messa a terra segnalata da apposita piastrina, di un'asola (B - h. cm 35 x 10) idonea ad ospitare morsettiere in classe II di isolamento con o senza fusibile (mod. Conchiglia); di un'asola (E - h. cm 15 x 5,0) posizionata a cm 35 sotto il livello di pavimentazione per il passaggio dei cavi all'interno. All'estremità superiore (F) il palo è dotato di sei grani M10 in acciaio inox per il fissaggio della cima. Una guaina (C) termoretraibile con almeno altezza minima di cm 20, formata da materiali compositi (poliolefinico irradiato e mastice butilico) dovrà essere applicata sull'anima per proteggerla dalla corrosione;

1°) basamento in lamiera d'acciaio decapata (spess. 15/10), zincato a caldo, alto cm 160, di forma tronco conica (diam. inf. cm 30,5 - sup. cm 22,5), provvisto di portello d'ispezione (D) di cm 14x43 in fusione di alluminio UNI EN 1706 e di tre grani a 120° per il fissaggio all'anima (A) nella parte superiore;

2°) da un elemento decorativo in ghisa caratterizzato dal taglio inclinato, da sovrapporre ad innesto sul basamento (1°). Forme e misure come da disegno.

L'altezza totale del palo è di cm 623.

**Protezione delle superfici**
Consultare le specifiche descrizioni sui cicli di verniciatura dei materiali che compongono il palo.

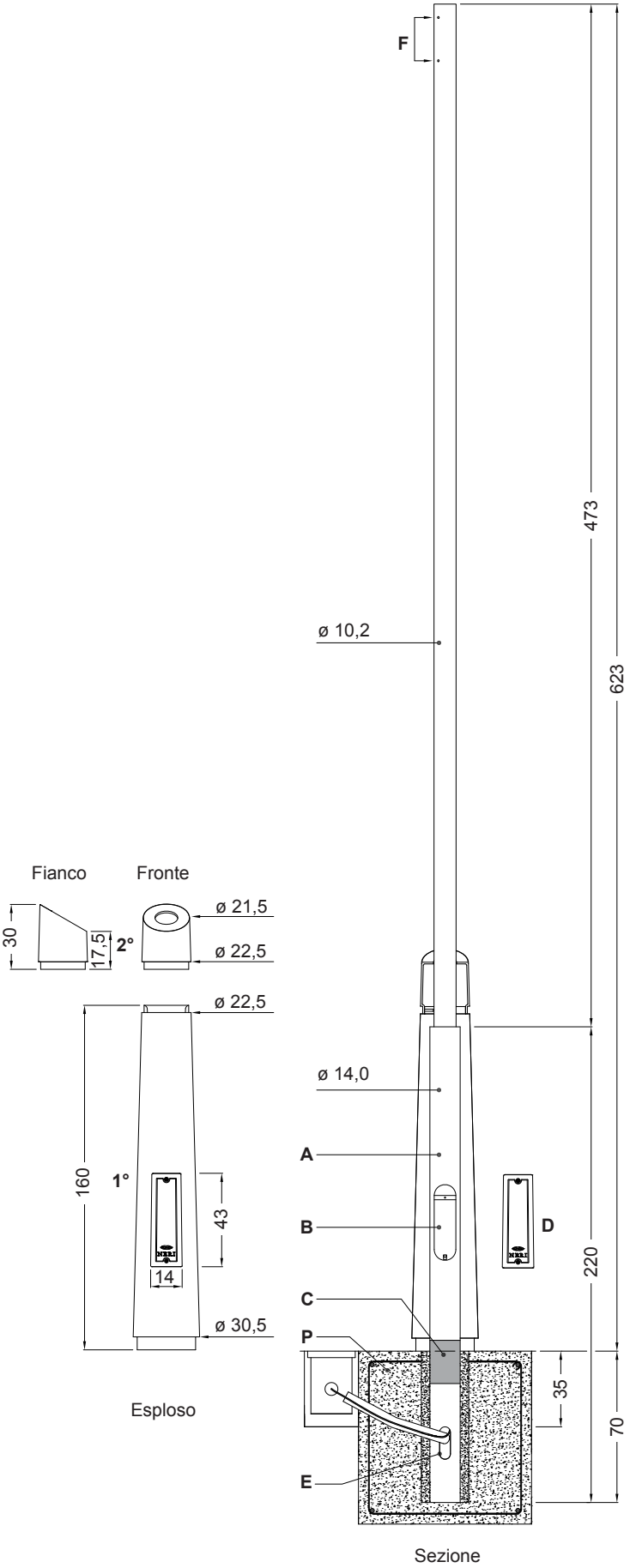


**NB:** Le misure indicate sono in centimetri

**Proprietà Neri S.p.A.** - Ogni riproduzione ed utilizzo per fini propri non è consentita.